Maître d'Ouvrage :

Parc de la Murgière

Création d'un terrain multi-sports

DOSSIER DE CONSULTATION DES ENTREPRISES

5 - Plan des travaux

Pays Voironnais

Service Aménagement Opérationnel
Assistance Technique aux Communes
Ecocité - 740 route du Guillon
38500 Coublevie
Standard : 04.76.93.17.71

Dessiné par :	Verifié par :	Adopté par :	Référence :
Johan Gauthier	Marc Boizard	M. le Maire Roland BESSON	novembre 2017
		A :	
		B :	
		C :	
		D :	

Commune de Massieu
Création d'un terrain multi sports
Plan de principe
1/200

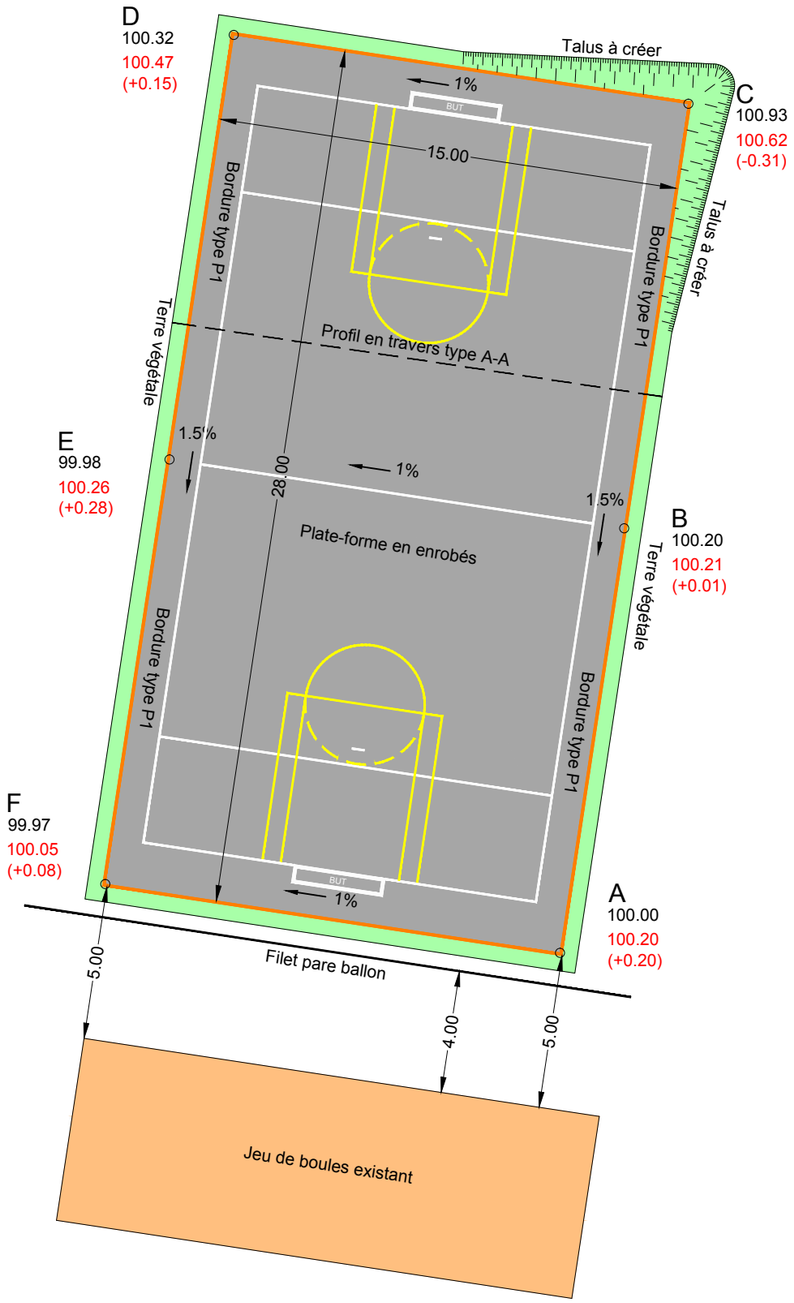
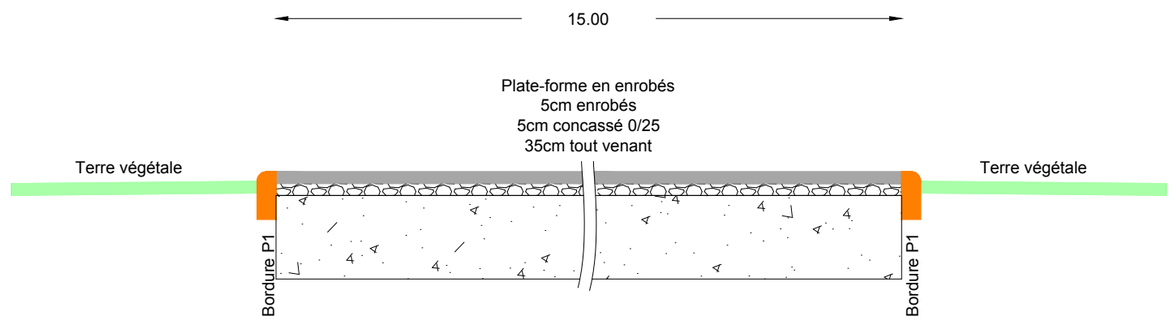
Profil en travers type A-A